REF. 950413

Poulailler Minnesota

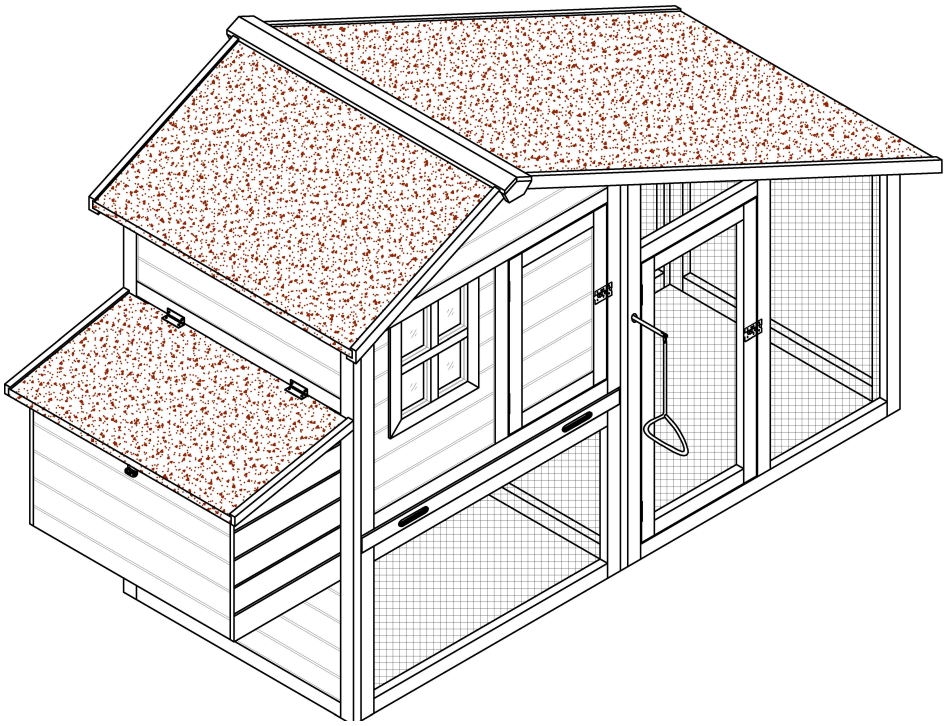

x2 1h30

cémonjardin

WWW.CEMONJARDIN.COM

⚠ NOTES ET AVERTISSEMENTS, VEUILLEZ LIRE ATTENTIVEMENT

- Produit à monter soi-même.
- Attention ! Veillez à maintenir les enfants hors de la zone de montage.

CONSEILS DE MONTAGE :

- Avant de commencer le montage, identifier toutes les pièces à l'aide de la notice.
- Effectuer le montage sur une surface propre et plane.
- Ce produit doit être monté par un adulte.

UNE QUESTION ? N'hésitez pas à contacter notre service client via l'adresse suivante : **clients@cemonjardin.com**

Aussi, vous décelez une anomalie dans la notice de montage faites-nous en part, nous vous offrirons un bon d'achat (voir conditions générales de vente sur notre site internet)

RÉFÉRENCE	1	2	3	4	5	6
IMAGE		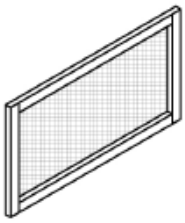	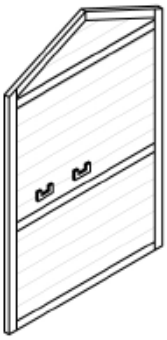	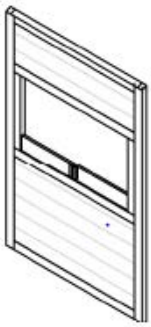	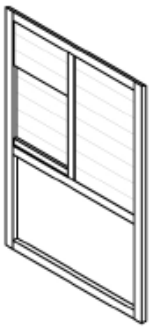	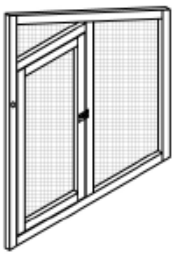
QUANTITÉ	1	1	1	1	1	1

RÉFÉRENCE	7	8	9	10	11	12	13	14
IMAGE	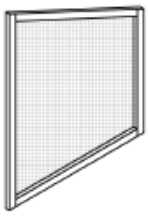	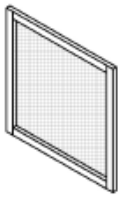						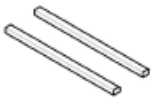
QUANTITÉ	1	1	1	1	1	1	1	1

RÉFÉRENCE	15	16	17	18	19	20
IMAGE	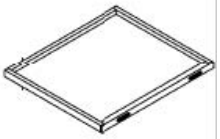					
QUANTITÉ	1	1	1	1	1	1

RÉFÉRENCE	A	B	C	D	E	F	G
IMAGE	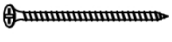 ϕ3. 5x60	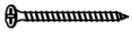 ϕ3. 5x45	ϕ3. 5x35	ϕ3. 5x25	ϕ3x16	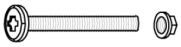 M6x55	
QUANTITÉ	4	18	10	8	6	4	1

1

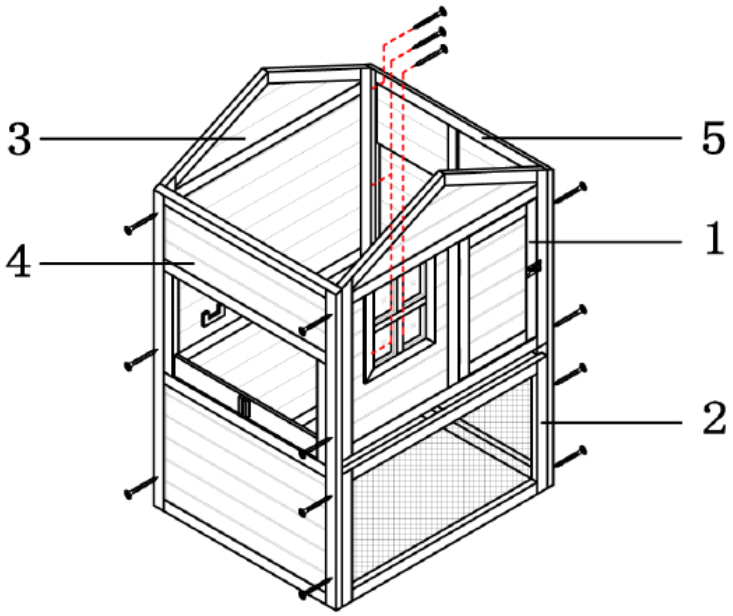

Ⓑ ϕ3.5x45 14Pcs

2

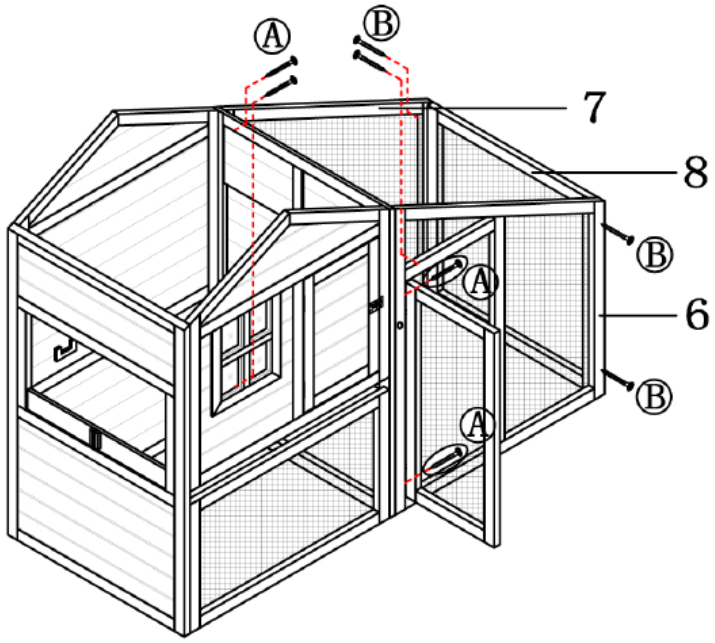

Ⓐ ϕ3.5x60 4Pcs

Ⓑ ϕ3.5x45 4Pcs

3

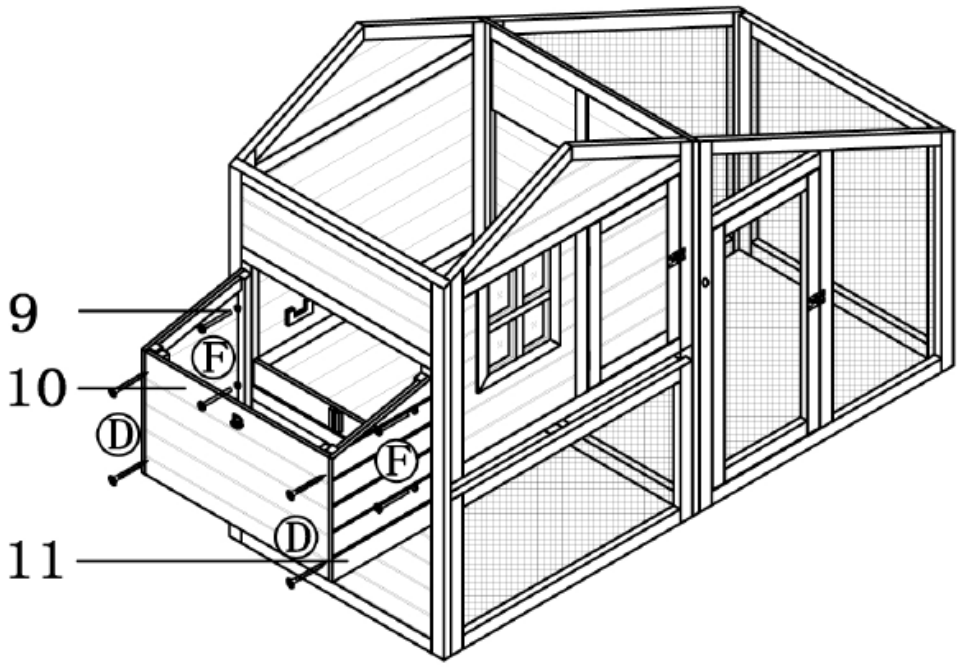

Ⓓ ϕ3.5x25 4Pcs

Ⓕ M6x55 4Pcs

4

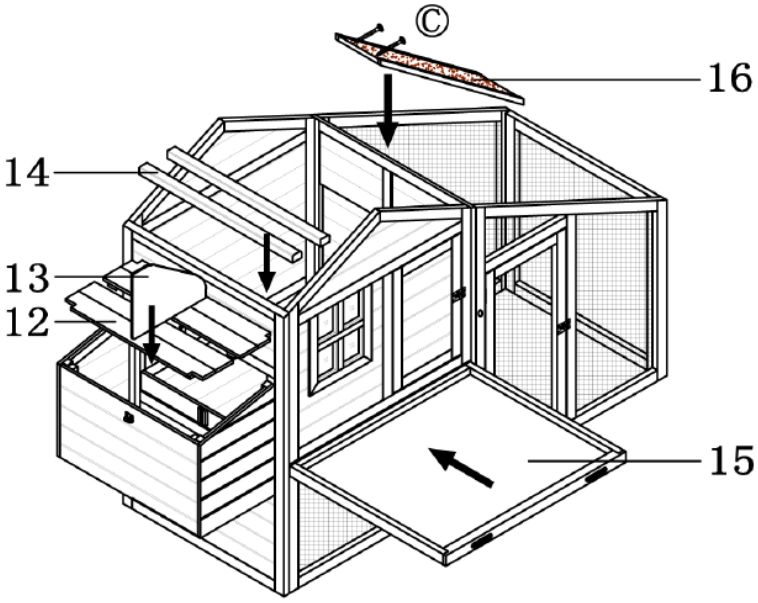

Ⓒ ϕ3.5x35 2Pcs

5

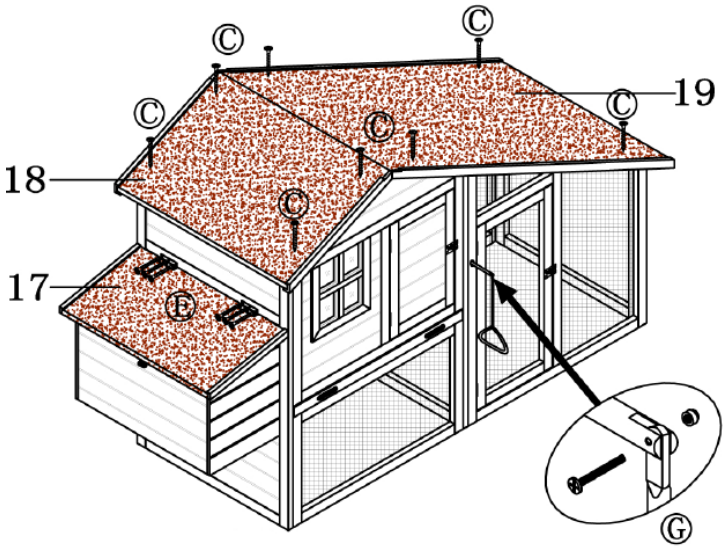

Ⓒ ϕ3.5x35 8Pcs
Ⓔ ϕ3x16 6Pcs

6

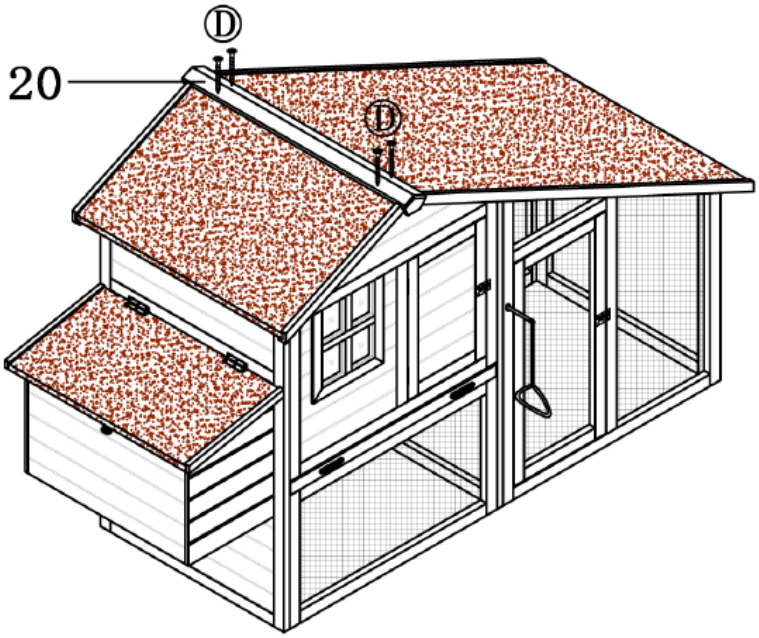

Ⓓ ϕ3.5x25 4Pcs